男子シングルス

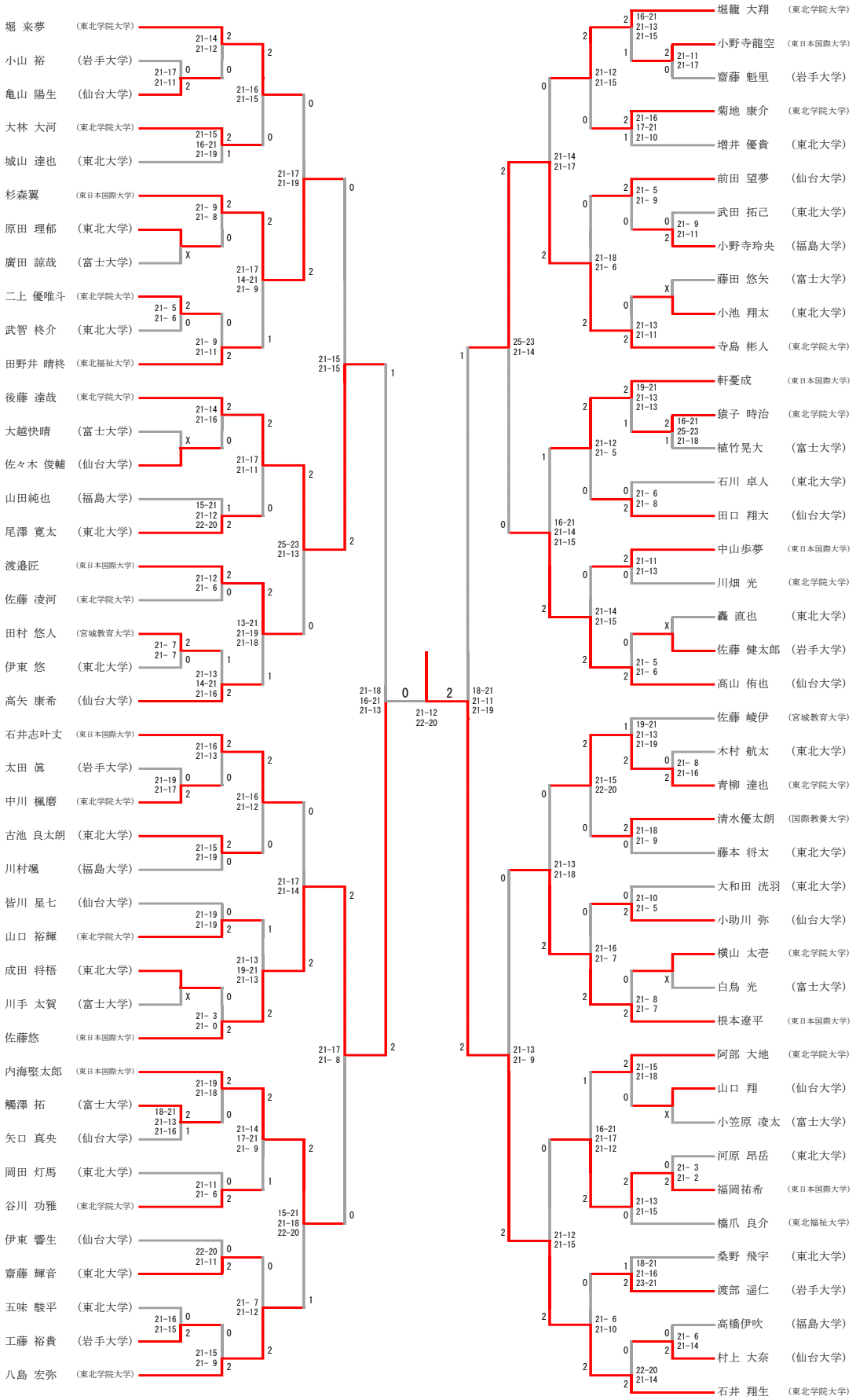
堀 来夢 (東北学院大学)
小山 裕 (岩手大学)
亀山 陽生 (仙台大学)
大林 大河 (東北学院大学)
城山 達也 (東北大学)
杉森翼 (東日本国際大学)
原田 理郁 (東北大学)
廣田 諒哉 (富士大学)
二上 優唯斗 (東北学院大学)
武智 柊介 (東北大学)
田野井 晴柊 (東北福祉大学)
後藤 達哉 (東北学院大学)
大越快晴 (富士大学)
佐々木 俊輔 (仙台大学)
山田純也 (福島大学)
尾澤 寛太 (東北大学)
渡邉匠 (東日本国際大学)
佐藤 凌河 (東北学院大学)
田村 悠人 (宮城教育大学)
伊東 悠 (東北大学)
高矢 康希 (仙台大学)
石井志叶丈 (東日本国際大学)
太田 眞 (岩手大学)
中川 楓磨 (東北学院大学)
古池 良太朗 (東北大学)
川村颯 (福島大学)
皆川 星七 (仙台大学)
山口 裕輝 (東北学院大学)
成田 将梧 (東北大学)
川手 太賀 (富士大学)
佐藤悠 (東日本国際大学)
内海堅太郎 (東日本国際大学)
觸澤 拓 (富士大学)
矢口 真央 (仙台大学)
岡田 灯馬 (東北大学)
谷川 功雅 (東北学院大学)
伊東 響生 (仙台大学)
齋藤 輝音 (東北大学)
五味 駿平 (東北大学)
工藤 裕貴 (岩手大学)
八島 宏弥 (東北学院大学)
堀籠 大翔 (東北学院大学)
小野寺龍空 (東日本国際大学)
齋藤 魁里 (岩手大学)
菊地 康介 (東北学院大学)
増井 優貴 (東北大学)
前田 望夢 (仙台大学)
武田 拓己 (東北大学)
小野寺玲央 (福島大学)
藤田 悠矢 (富士大学)
小池 翔太 (東北大学)
寺島 彬人 (東北学院大学)
軒憂成 (東日本国際大学)
猿子 時治 (東北学院大学)
植竹晃大 (富士大学)
石川 卓人 (東北大学)
田口 翔大 (仙台大学)
中山歩夢 (東日本国際大学)
川畑 光 (東北学院大学)
轟 直也 (東北大学)
佐藤 健太郎 (岩手大学)
高山 侑也 (仙台大学)
佐藤 崚伊 (宮城教育大学)
木村 航太 (東北大学)
青柳 達也 (東北学院大学)
清水優太朗 (国際教養大学)
藤本 将太 (東北大学)
大和田 洸羽 (東北大学)
小助川 弥 (仙台大学)
横山 太壱 (東北学院大学)
白鳥 光 (富士大学)
根本遼平 (東日本国際大学)
阿部 大地 (東北学院大学)
山口 翔 (仙台大学)
小笠原 凌太 (富士大学)
河原 昂岳 (東北大学)
福岡祐希 (東日本国際大学)
橋爪 良介 (東北福祉大学)
桑野 飛宇 (東北大学)
渡部 遥仁 (岩手大学)
高橋伊吹 (福島大学)
村上 大奈 (仙台大学)
石井 翔生 (東北学院大学)

男子ダブルス

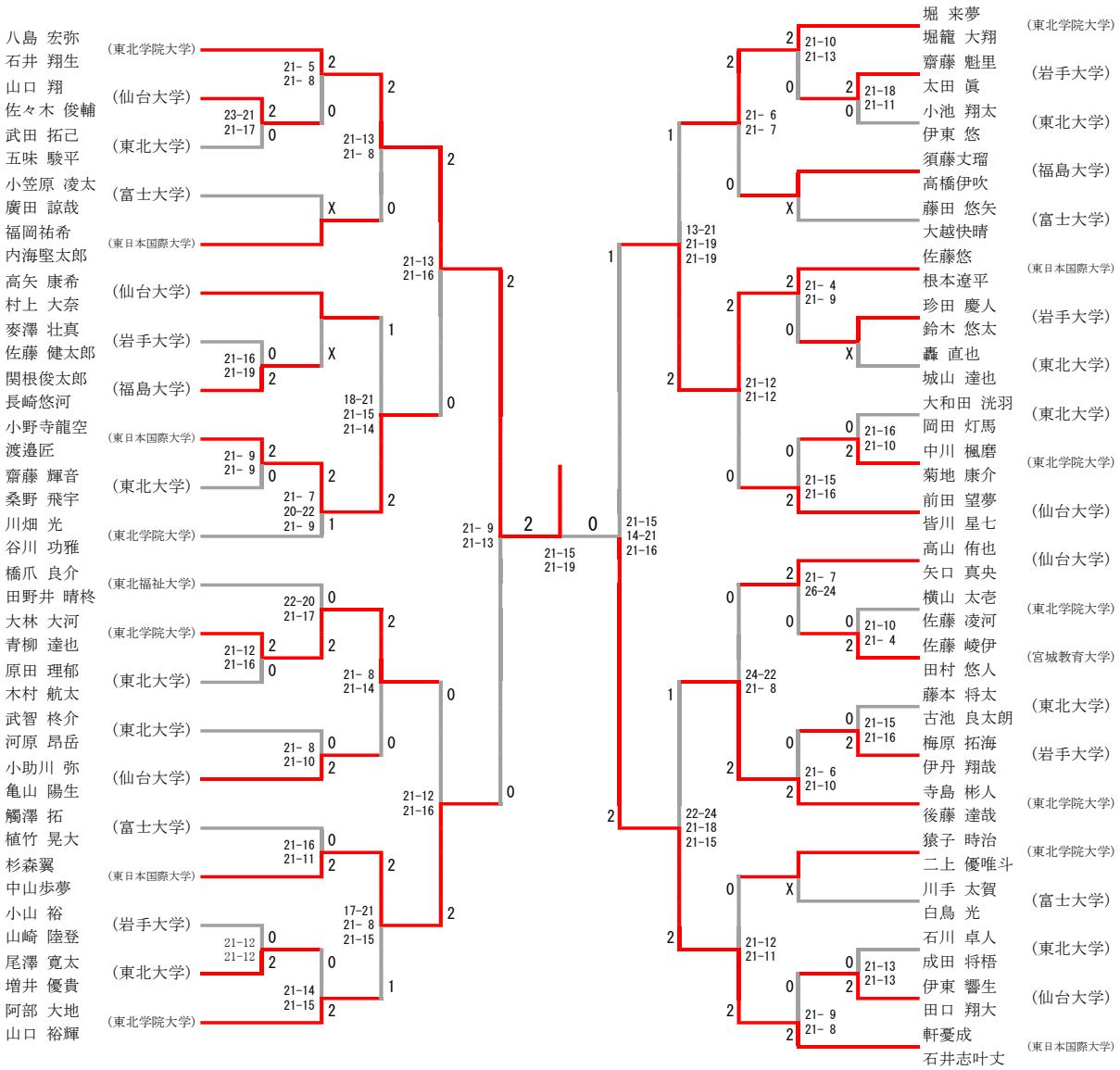
八島 宏弥
石井 翔生
(東北学院大学)
山口 翔
佐々木 俊輔
(仙台大学)
武田 拓己
五味 駿平
(東北大学)
小笠原 凌太
廣田 諒哉
(富士大学)
福岡祐希
内海堅太郎
(東日本国際大学)
高矢 康希
村上 大奈
(仙台大学)
麥澤 壮真
佐藤 健太郎
(岩手大学)
関根俊太郎
長崎悠河
(福島大学)
小野寺龍空
渡邉匠
(東日本国際大学)
齋藤 輝音
桑野 飛宇
(東北大学)
川畑 光
谷川 功雅
(東北学院大学)
橋爪 良介
田野井 晴柊
(東北福祉大学)
大林 大河
青柳 達也
(東北学院大学)
原田 理郁
木村 航太
(東北大学)
武智 柊介
河原 昂岳
(東北大学)
小助川 弥
亀山 陽生
(仙台大学)
觸澤 拓
植竹 晃大
(富士大学)
杉森翼
中山歩夢
(東日本国際大学)
小山 裕
山崎 陸登
(岩手大学)
尾澤 寛太
増井 優貴
(東北大学)
阿部 大地
山口 裕輝
(東北学院大学)
堀 来夢
堀籠 大翔
(東北学院大学)
齋藤 魁里
太田 眞
(岩手大学)
小池 翔太
伊東 悠
(東北大学)
須藤丈瑠
高橋伊吹
(福島大学)
藤田 悠矢
大越快晴
(富士大学)
佐藤悠
根本遼平
(東日本国際大学)
珍田 慶人
鈴木 悠太
(岩手大学)
轟 直也
城山 達也
(東北大学)
大和田 洸羽
岡田 灯馬
(東北大学)
中川 楓磨
菊地 康介
(東北学院大学)
前田 望夢
皆川 星七
(仙台大学)
高山 侑也
矢口 真央
(仙台大学)
横山 太壱
佐藤 凌河
(東北学院大学)
佐藤 崚伊
田村 悠人
(宮城教育大学)
藤本 将太
古池 良太朗
(東北大学)
梅原 拓海
伊丹 翔哉
(岩手大学)
寺島 彬人
後藤 達哉
(東北学院大学)
猿子 時治
二上 優唯斗
(東北学院大学)
川手 太賀
白鳥 光
(富士大学)
石川 卓人
成田 将梧
(東北大学)
伊東 響生
田口 翔大
(仙台大学)
軒憂成
石井志叶丈
(東日本国際大学)
23-21 21-17
21- 5 21- 8
21-13 21- 8
21-13 21-16
21-16 21-19
18-21 21-15 21-14
21- 9 21- 9
21- 7 20-22 21- 9
21-12 21-16
22-20 21-17
21- 8 21-14
21- 8 21-10
21-16 21-11
17-21 21- 8 21-15
21-12 21-12
21-14 21-15
21- 9 21-13
21-15 21-19
21-15 14-21 21-16
21-10 21-13
21-18 21-11
21- 6 21- 7
13-21 21-19 21-19
21- 4 21- 9
21-12 21-12
21-16 21-10
21-15 21-16
21- 7 26-24
21-10 21- 4
24-22 21- 8
21-15 21-16
21- 6 21-10
22-24 21-18 21-15
21-12 21-11
21-13 21-13
21- 9 21- 8

女子シングルス

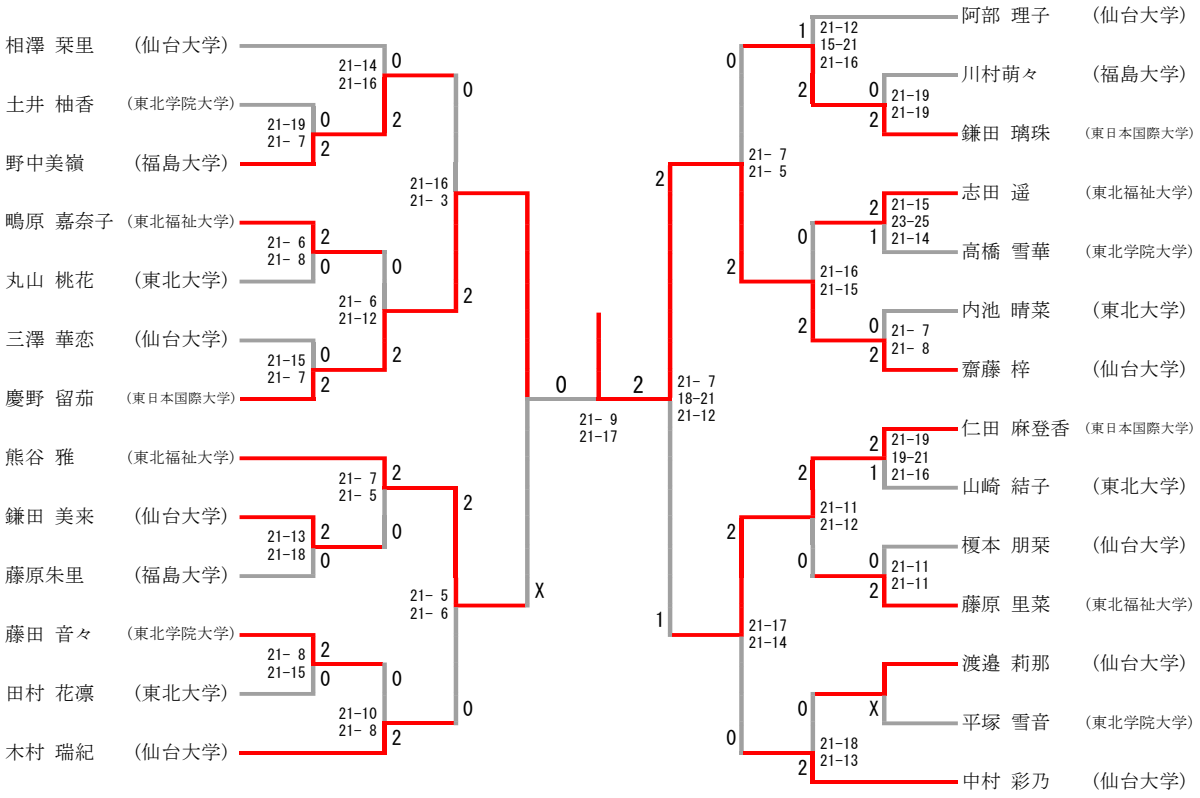
相澤 栞里 (仙台大学)
土井 柚香 (東北学院大学)
野中美嶺 (福島大学)
鳴原 嘉奈子 (東北福祉大学)
丸山 桃花 (東北大学)
三澤 華恋 (仙台大学)
慶野 留茄 (東日本国際大学)
熊谷 雅 (東北福祉大学)
鎌田 美来 (仙台大学)
藤原朱里 (福島大学)
藤田 音々 (東北学院大学)
田村 花凛 (東北大学)
木村 瑞紀 (仙台大学)
21-14 21-16
21-19 21- 7
21- 6 21- 8
21-15 21- 7
21- 7 21- 5
21-13 21-18
21- 8 21-15
21-10 21- 8
21-16 21- 3
21- 6 21-12
21- 5 21- 6
21- 9 21-17
21- 7 18-21 21-12
21-12 15-21 21-16
21-19 21-19
21- 7 21- 5
21-15 23-25 21-14
21-16 21-15
21- 7 21- 8
21-19 19-21 21-16
21-11 21-12
21-11 21-11
21-17 21-14
21-18 21-13
阿部 理子 (仙台大学)
川村萌々 (福島大学)
鎌田 璃珠 (東日本国際大学)
志田 遥 (東北福祉大学)
高橋 雪華 (東北学院大学)
内池 晴菜 (東北大学)
齋藤 梓 (仙台大学)
仁田 麻登香 (東日本国際大学)
山崎 結子 (東北大学)
榎本 朋栞 (仙台大学)
藤原 里菜 (東北福祉大学)
渡邉 莉那 (仙台大学)
平塚 雪音 (東北学院大学)
中村 彩乃 (仙台大学)

女子ダブルス

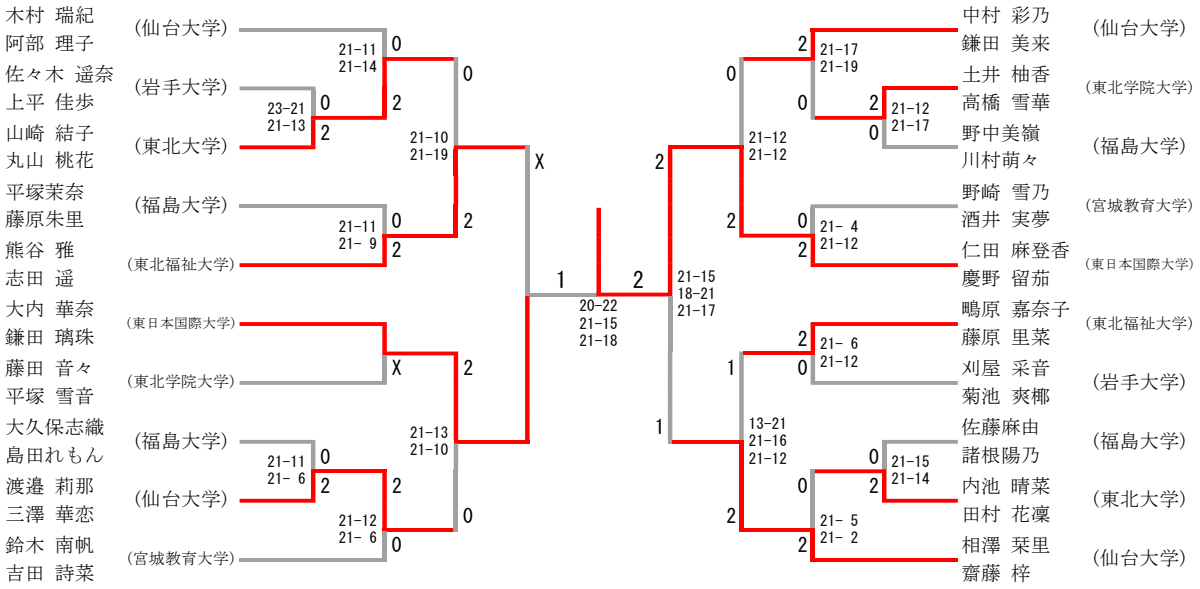
木村 瑞紀
阿部 理子
(仙台大学)
佐々木 遥奈
上平 佳歩
(岩手大学)
山崎 結子
丸山 桃花
(東北大学)
平塚茉奈
藤原朱里
(福島大学)
熊谷 雅
志田 遥
(東北福祉大学)
大内 華奈
鎌田 璃珠
(東日本国際大学)
藤田 音々
平塚 雪音
(東北学院大学)
大久保志織
島田れもん
(福島大学)
渡邉 莉那
三澤 華恋
(仙台大学)
鈴木 南帆
吉田 詩菜
(宮城教育大学)
21-11
21-14
23-21
21-13
21-10
21-19
21-11
21- 9
21-13
21-10
21-11
21- 6
21-12
21- 6
20-22
21-15
21-18
21-15
18-21
21-17
21-17
21-19
21-12
21-17
21-12
21-12
21- 4
21-12
21- 6
21-12
13-21
21-16
21-12
21-15
21-14
21- 5
21- 2
中村 彩乃
鎌田 美来
(仙台大学)
土井 柚香
高橋 雪華
(東北学院大学)
野中美嶺
川村萌々
(福島大学)
野崎 雪乃
酒井 実夢
(宮城教育大学)
仁田 麻登香
慶野 留茄
(東日本国際大学)
鴫原 嘉奈子
藤原 里菜
(東北福祉大学)
刈屋 采音
菊池 爽椰
(岩手大学)
佐藤麻由
諸根陽乃
(福島大学)
内池 晴菜
田村 花凜
(東北大学)
相澤 栞里
齋藤 梓
(仙台大学)